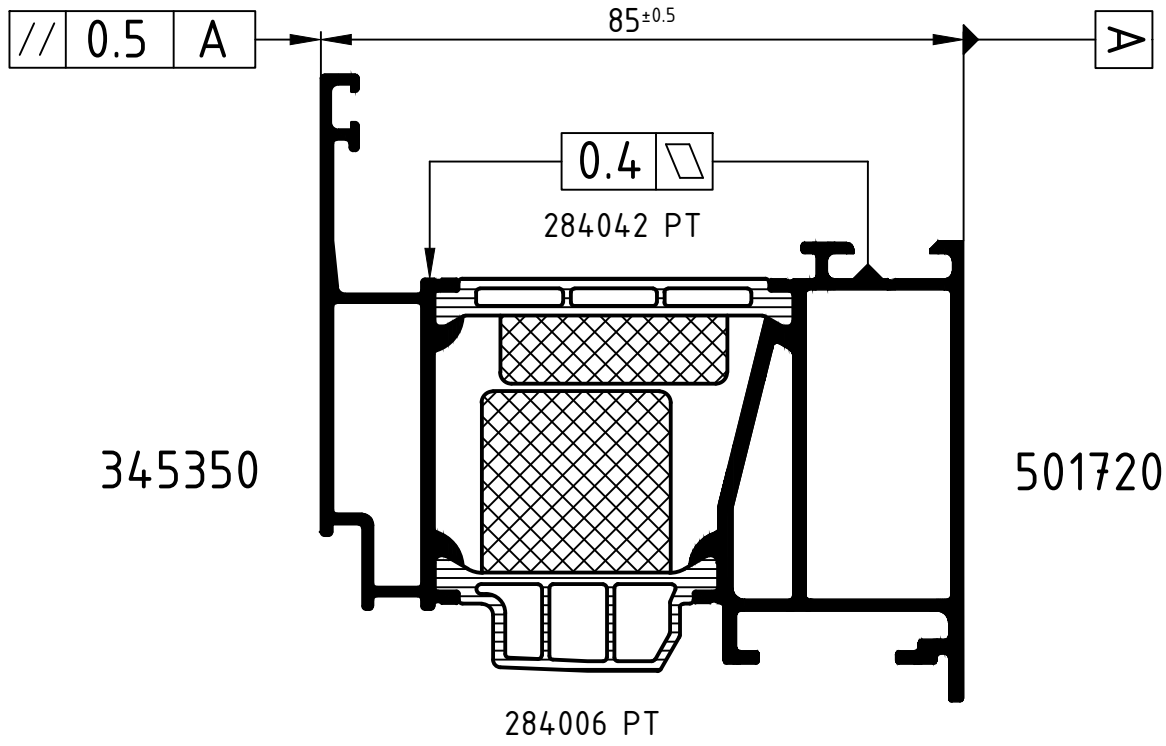

Für den PA Steg Verbund Rollenplan 502350RP1100 verwenden

Achtung:
Attention:
Das Rollergebnis ist nach dem Verbund des Profiles anhand der Prüfmaße im Rollenplan zu kontrollieren! Beachten Sie bitte auch die technischen Prüfhinweise im aktuellen Rollenhandbuch. Eine Pulverbeschichtung bzw. Eloxierung ist nach dem Verrollen auch mit PA-Stegen nicht möglich!

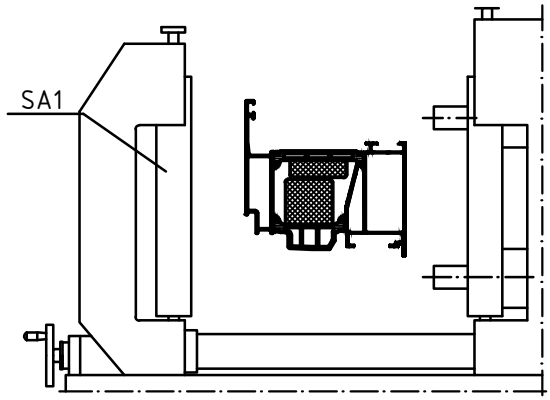

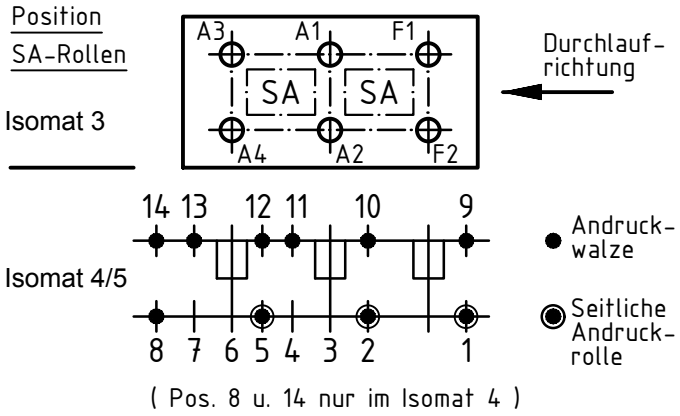

	Stck. Qty.	Art.-Nr. Art.-No. für Isomat 3/5	Art.-Nr. Art.-No. für Isomat 4	Bestückungsfolge (v. innen nach außen) Assembly sequence (inside to outside)
A1	1	282631 A	282631 A	R1/A1
A2	1	280736 A	280736 A	R2/A2
A3	1	282632 A	282631 A	R1/A3
A4	1	280737 A	280736 A	R2/A4
F1	1	282633 A		R1/F1
F2	1	280738 A		R2/F2

	Stck. Qty.	Art.-Nr. Zubehör Art.-No. Accessories
R1	3	280750 (Adapter)
R2	3	280752 (Adapter)
SA1	3	296865*
		*Isomat 3: 2

		Zulässige Abweichung Permissable tolerance	Oberflächenabwicklung Circumference	VP PU	Info-Plan:
			mech. polished –	Maßstab Scale 1 : 1	Gewicht Weight
			uml. total		
Paßmaße Close tol.	Abmaße Std. tolerance			Werkstoff Material	
Original / Änderung Revision / Version	0201		Datum Date / Name		
Name			06.08.2019	Benennung Title	Rollenplan
PA Hinweistext geändert		gez. drawn	Winkler, A.		Isomat 3/4/5
		gepr. checked	Finkemeyer, C.	Schüco AWS 75.SI+	IsoModul
		ges. seen	Nienhüser, R.	Zeichn.-Nr. Drawing No.	502350 RP 1000
		SCHÜCO		EDV erstellt Ohne Unterschrift gültig generated by EDP valid without signature	Ersatz für Replacement for

Technical data subject to change. © Schüco International KG, Bielefeld, Germany. All Rights Reserved.
Technische Änderungen vorbehalten. © Schüco International KG, Bielefeld, Germany. Alle Rechte vorbehalten.