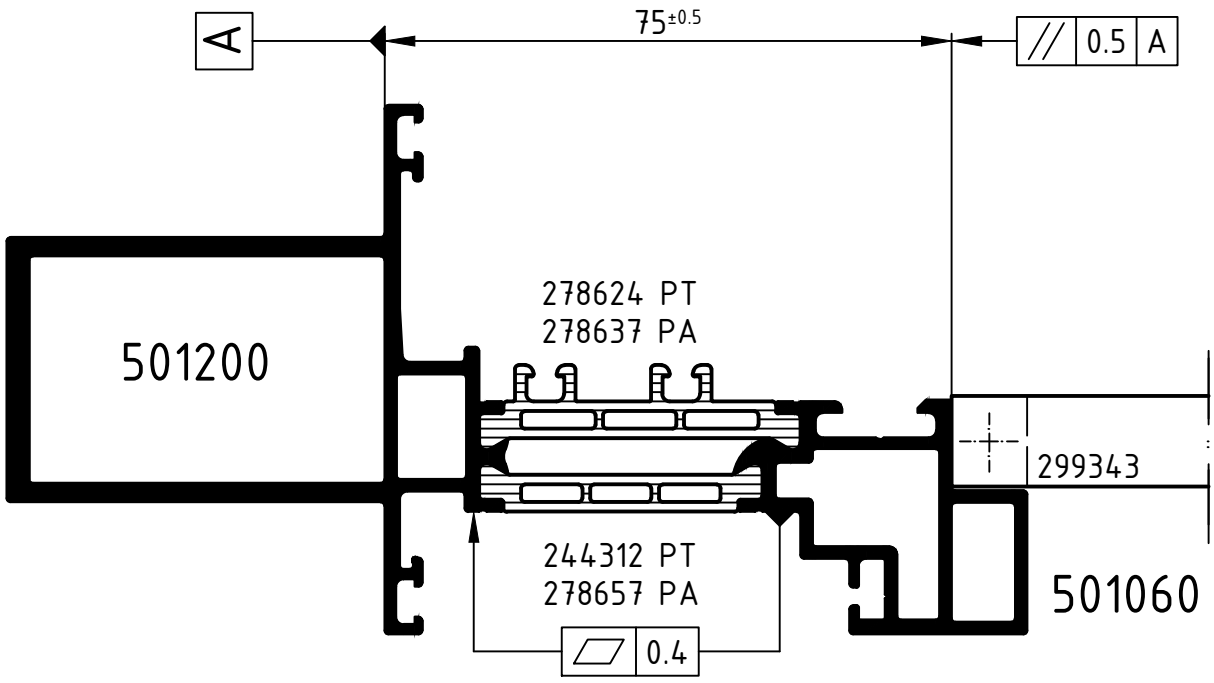

Achtung: Das Rollergebnis ist nach dem Verbund des Profiles anhand der Prüfmaße im Rollenplan
Attention: zu kontrollieren! Beachten Sie bitte auch die technischen Prüfhinweise im aktuellen Rollenhandbuch.

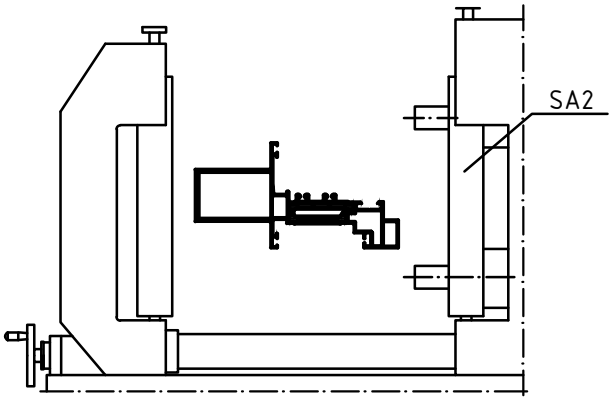

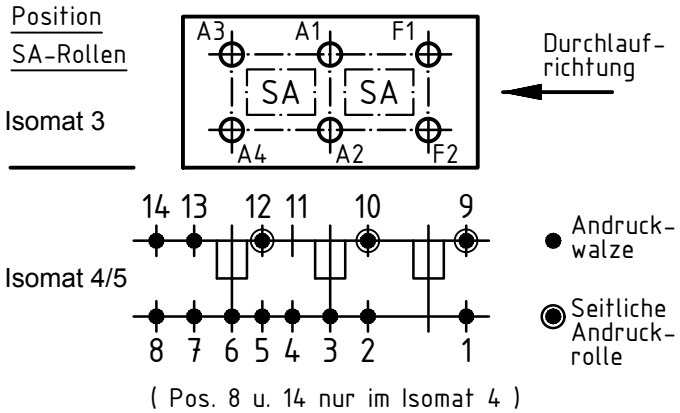

	Stck. Qty.	Art.-Nr. Art.-No. für Isomat 3/5	Art.-Nr. Art.-No. für Isomat 4	Bestückungsfolge (v. innen nach außen) Assembly sequence (inside to outside)
A1	1	282590 A	282590 A	R2/R3/R4/A1
A2	1	280736 A	280736 A	R1/R4/A2
A3	1	282591 A	282590 A	R2/R3/R4/A3
A4	1	280737 A	280736 A	R1/R4/A4
F1	1	282592 A		R2/R3/R4/F1
F2	1	280738 A		R1/R4/F2

	Stck. Qty.	Art.-Nr. Zubehör Art.-No. Accessories
R1	3	283219 (12.5/39mm)
R2	3	296229 (5.5 mm)
R3	3	296449 (2.0 mm)
R4	6	280750 (Adapter)
SA2	3	299343*
		*Isomat 3: 2

Zulässige Abweichung Permissable tolerance		Oberflächenabwicklung Circumference	
		mech. polished	–
		uml. total	
Paßmaße Close tol.	Abmaße Std. tolerance		
Original / Änderung Revision / Version	0201	Datum Date	Name
Name		14.06.2019	
Text Isomat 3 hinzu gefügt	gez. drawn	Finkemeyer, C.	
	gepr. checked	Winkler, A.	
	ges. seen	Nienhüser, R.	

VP PU | Info-Plan:
Maßstab Scale 1 : 1 | Gewicht Weight
Werkstoff Material
Benennung Title

Rollenplan
Isomat 3/4/5
Schüco AWS 75 PD.SI

Zeichn.-Nr. Drawing No. 502690 RP 1000

EDV erstellt Ohne Unterschrift gültig generated by EDP valid without signature
Ersatz für Replacement for

SCHÜCO

Technical data subject to change. © Schüco International KG, Bielefeld, Germany. All Rights Reserved.
Technische Änderungen vorbehalten. © Schüco International KG, Bielefeld, Germany. Alle Rechte vorbehalten.