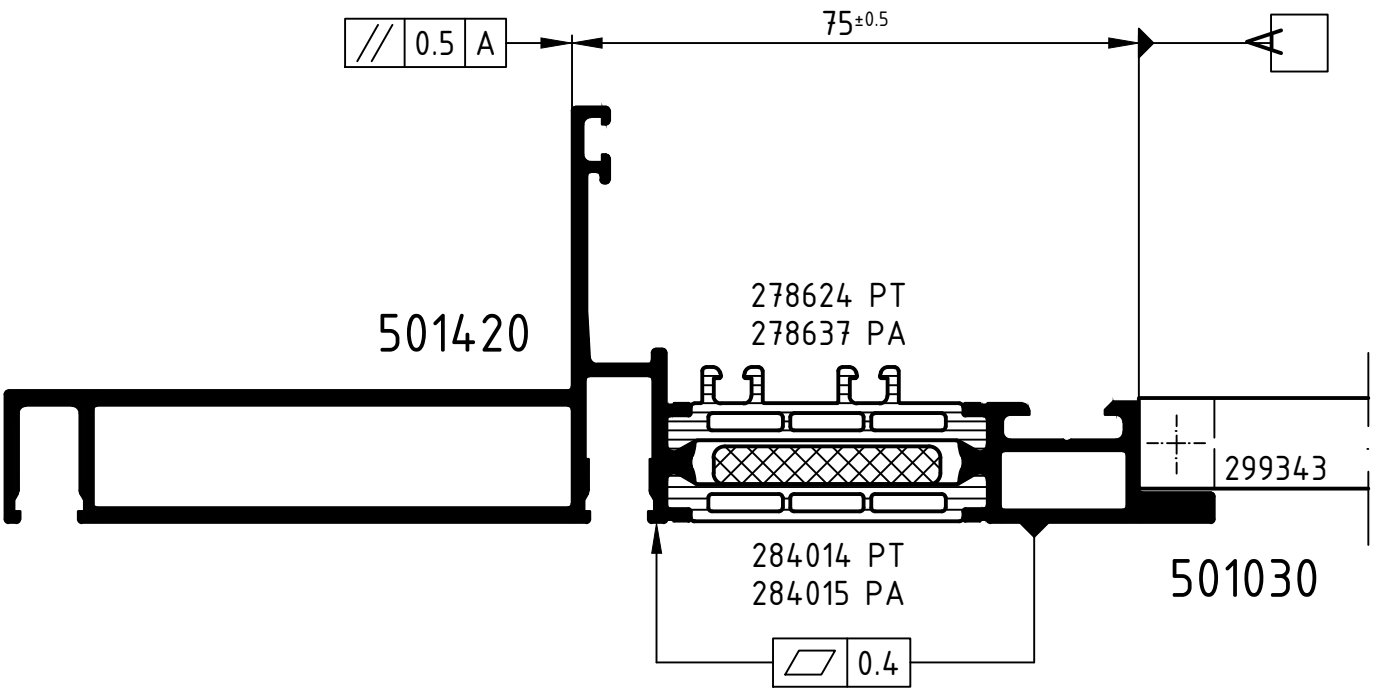

Achtung: Das Rollergebnis ist nach dem Verbund des Profiles anhand der Prüfmaße im Rollenplan
Attention: zu kontrollieren! Beachten Sie bitte auch die technischen Prüfhinweise im aktuellen Rollenhandbuch.

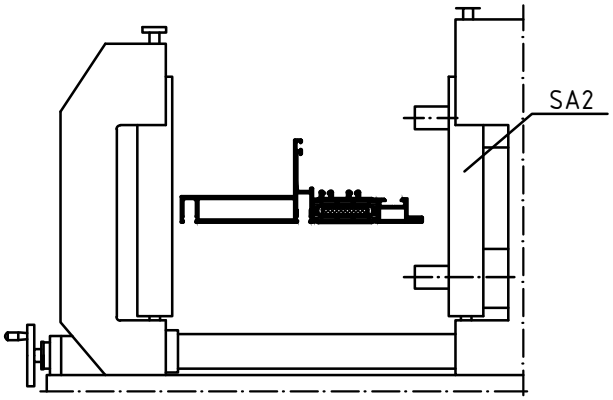

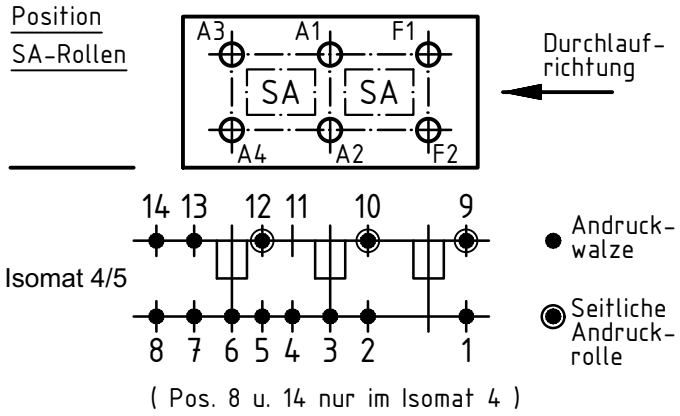

	Stck. Qty.	Art.-Nr. Art.-No. für Isomat 5	Art.-Nr. Art.-No. für Isomat 4	Bestückungsfolge (v. innen nach außen) Assembly sequence (inside to outside)
A1	1	282590 A	282590 A	R1/R2/R3/A1
A2	1	282590 A	282590 A	R1/R2/R3/A2/R4/S1
A3	1	282591 A	282590 A	R1/R2/R3/A3
A4	1	282591 A	282590 A	R1/R2/R3/A4/R4/S1
F1	1	282592 A		R1/R2/R3/F1
F2	1	282592 A		R1/R2/R3/F2

	Stck. Qty.	Art.-Nr. Zubehör Art.-No. Accessories
R1	6	296449 (2.0 mm)
R2	6	296229 (5.5 mm)
R3	6	280750 (Adapter)
R4	2	296207 (4.0 mm)
SA2	3	299343
S1	2	283089 (Scheibe)

Zulässige Abweichung Permissable tolerance	Oberflächenabwicklung Circumference	VP PU	Info-Plan:
	mech. polished –	Maßstab Scale 1 : 1	Gewicht Weight
	uml. total		
Paßmaße Close tol. / Abmaße Std. tolerance		Werkstoff Material	
Original / Änderung Revision / Version 0100	Datum Date / Name	Benennung Title	Rollenplan
Name	04.09.2018		Isomat 4/5
	gez. drawn: Finkemeyer, C.		Schüco AWS 75 PD.SI
	gepr. checked: Winkler, A.		
	ges. seen: Nienhüser, R.	Zeichn.-Nr. Drawing No.	502730 RP 1000
SCHÜCO		EDV erstellt Ohne Unterschrift gültig generated by EDP valid without signature	Ersatz für Replacement for

Technical data subject to change. © Schüco International KG, Bielefeld, Germany. All Rights Reserved.
Technische Änderungen vorbehalten. © Schüco International KG, Bielefeld, Germany. Alle Rechte vorbehalten.