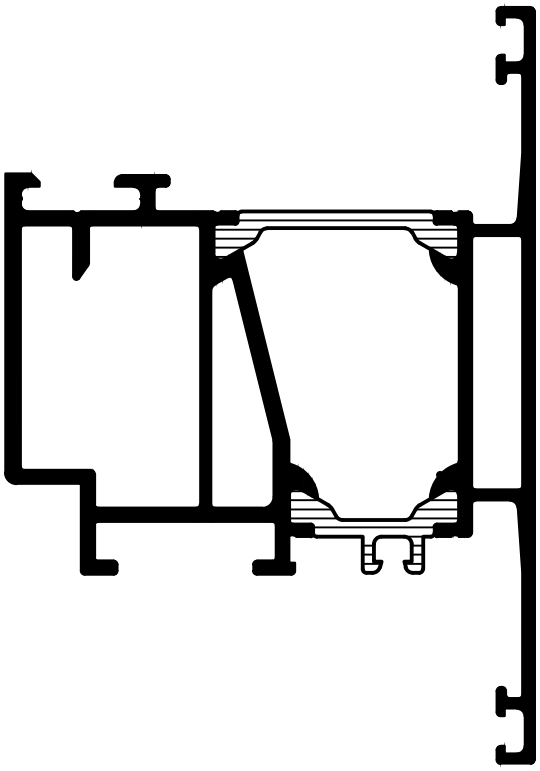

Attention : Le résultat du procédé de sertissage doit être vérifié sur la base des dimensions de référence dans ce plan de rouleaux. Veuillez noter les conseils de vérification dans le manuel actuel de rouleaux.

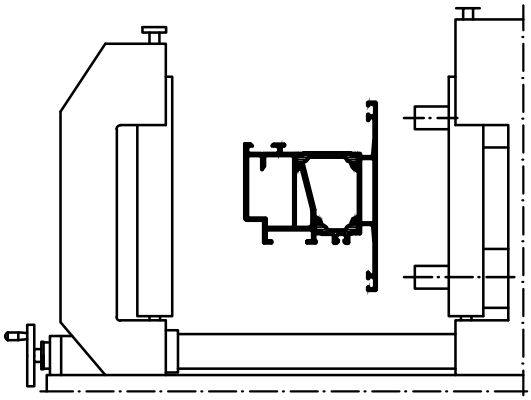

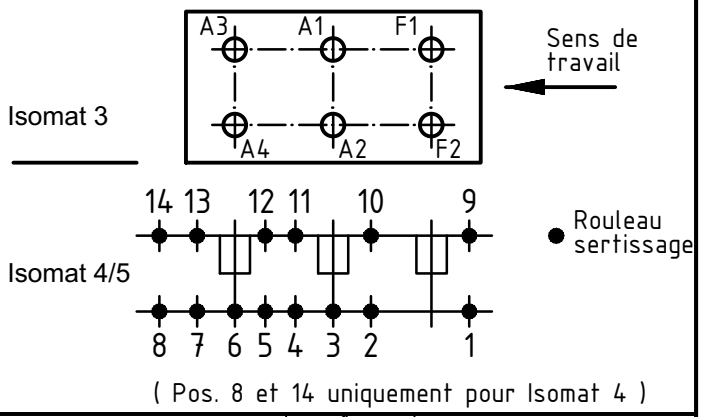

	Qté Qty.	Art. N° Art.-No. für Isomat 3/5	Art. N° Art.-No. für Isomat 4	Disposition (de l'intérieur vers l'extérieur) Assembly sequence (inside to outside)
A1	1	280701	280701	R1/F1/R2
A2	1	280696	280696	R1/A1/R2
A3	1	280703	280703	R1/A3/R2
A4	1	280697	280697	R3/R4/F2/R5/R6
F1	1	280701		R3/R4/A2/R5/R6
F2	1	280695		R3/R4/A4/R5/R6

	Qté Qty.	Art. N° Accessoires Art.-No. Accessories
R1	1	280753
R2	1	296210
R3	1	296207
R4	1	282821
R5	1	280745
R6	1	280748

		Tolérance admissible Permissable tolerance	Périmètres Circumference	
			à polir polished	–
			total total	
Tolér. limite Close tol.	Tolér. standard Std. tolerance			

Original / Modification Revision / Version	0100	Date Date	Nom
Nom		09.01.2018	
	Dessiné drawn	Consoli S.	
	Vérifié checked	Esteve, D.	
	Vue seen	Batoul, H.	

SCHÜCO

VP PU	Info-Plan:
Echelle Scale 1 : 1	Poids Weight g/m
Matière Material	
Désignation Title	Plan des rouleaux Isomat 3/4/5 Schüco AWS 60
Plan N° Drawing No.	504090 RP 0000
Réalisé par informatique Valable sans signature generated by EDP valid without signature	Remplace le Replacement for

Nous nous réservons expressément la propriété de l'ensemble des articles et systèmes présentés sur nos plans. Ceux-ci ne doivent être ni partiellement, ni totalement reproduits sans notre autorisation écrite. Nos articles et systèmes sont soumis à la loi des brevets. Nous nous réservons la possibilité de modifier sans préavis nos profilés, accessoires, ferrures et machines au niveau des caractéristiques, définitions, photographies et équipements dans le but d'améliorations techniques ou esthétiques. Lire attentivement nos conditions techniques de livraisons.