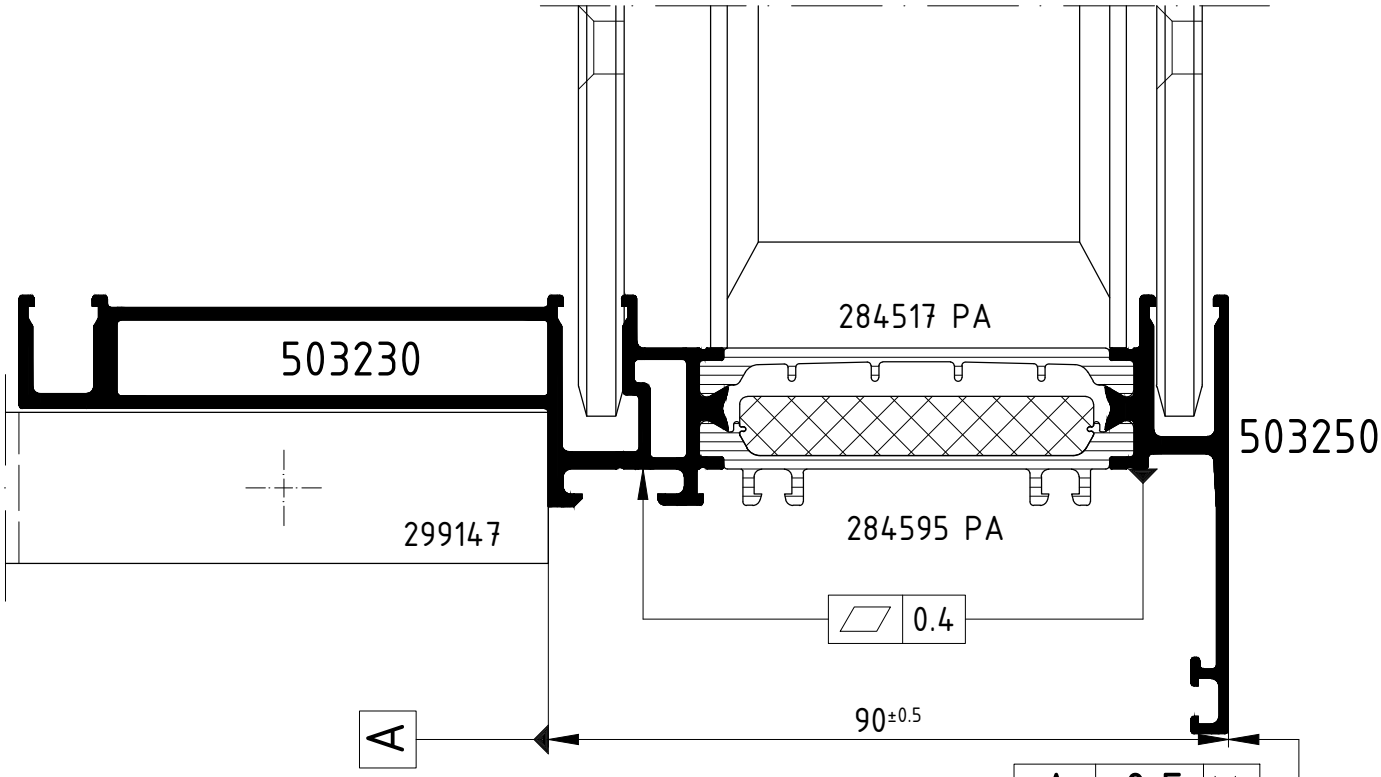

Andruckrollen A1/A3 mit Art.-Nr. zur Maschinenseite einbauen.

Achtung: Das Rollergebnis ist nach dem Verbund des Profiles anhand der Prüfmaße im Rollenplan
Attention: zu kontrollieren! Beachten Sie bitte auch die technischen Prüfhinweise im aktuellen Rollenhandbuch.

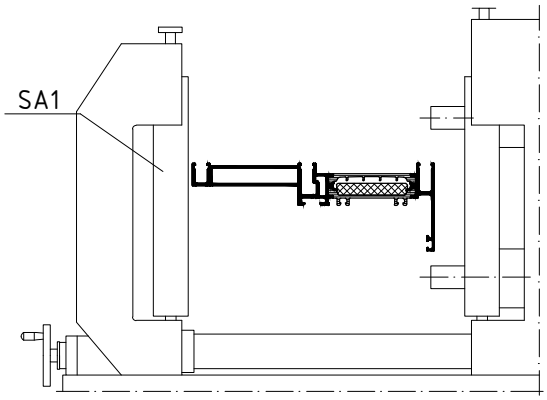

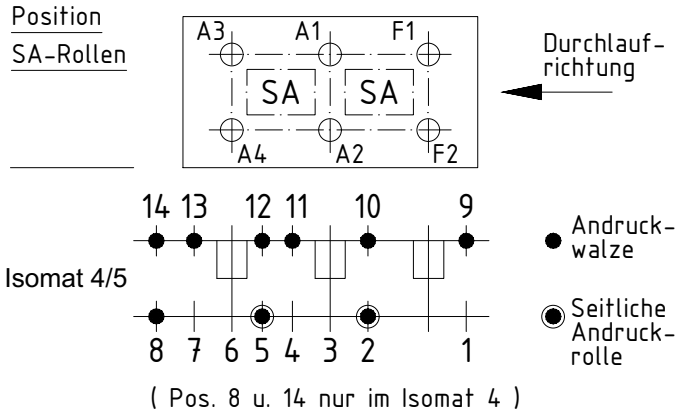

	Stck. Qty.	Art.-Nr. Art.-No. für Isomat 5	Art.-Nr. Art.-No. für Isomat 4	Bestückungsfolge (v. innen nach außen) Assembly sequence (inside to outside)
A1	1	283920	283920	R1/R3/S1/R4//R5/A1/R3/S1
A2	1	283920	283920	R1/R2/A2
A3	1	283921	283920	R1/R3/S1/R4//R5/A3/R3/S1
A4	1	283921	283920	R1/R2/A4
F1	1	283922		R1/R2/F1
F2	1	283922		R1/R2/F2

	Stck. Qty.	Art.-Nr. Zubehör Art.-No. Accessories
R1	6	299293 (3.0 mm)
R2	4	296452 (1.5 mm)
R3	4	299085 (3.6 mm)
R4	2	280743 (5.0 mm)
R5	2	296212 (17.0 mm)
S1	4	282014 (Scheibe)
SA1	2	299147

Zulässige Abweichung Permissable tolerance	Oberflächenabwicklung Circumference	VP PU	Info-Plan:
	mech. polished –	Maßstab Scale 1 : 1	Gewicht Weight
	uml. total		
Paßmaße Close tol. / Abmaße Std. tolerance		Werkstoff Material	

Original / Änderung Revision / Version	0201	Datum Date	Name
Name		17.04.2018	
Artikelnr. a-Schale geändert	gez. drawn		Winkler, A.
	gepr. checked		Finkemeyer, C.
	ges. seen		Nienhüser, R.

Benennung Title: Rollenplan
Isomat 4/5
Schüco AWS 90.SI+ IsoModul

Zeichn.-Nr. Drawing No.: 504250 RP 1000

SCHÜCO

EDV erstellt Ohne Unterschrift gültig generated by EDP valid without signature

Ersatz für Replacement for

Technical data subject to change. © Schüco International KG, Bielefeld, Germany. All Rights Reserved.
Technische Änderungen vorbehalten. © Schüco International KG, Bielefeld, Germany. Alle Rechte vorbehalten.