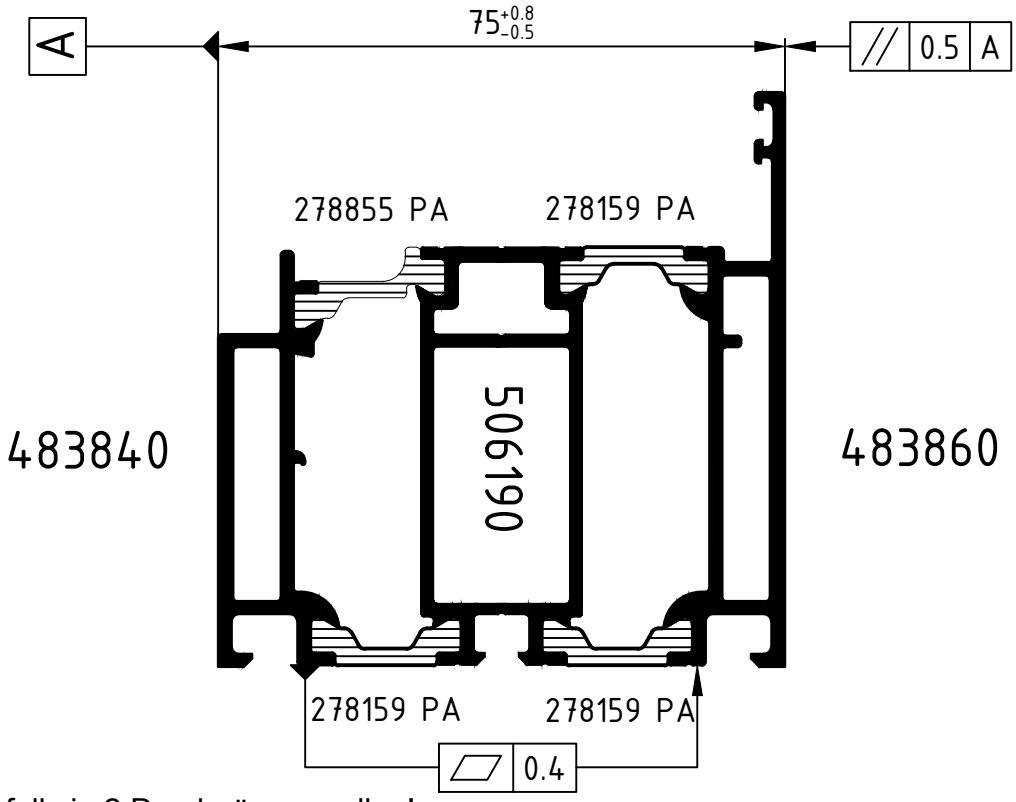

Gegebenenfalls in 2 Durchgängen rollen!

Achtung: Das Rollergebnis ist nach dem Verbund des Profiles anhand der Prüfmaße im Rollenplan
Attention: zu kontrollieren! Beachten Sie bitte auch die technischen Prüfhinweise im aktuellen Rollenhandbuch.

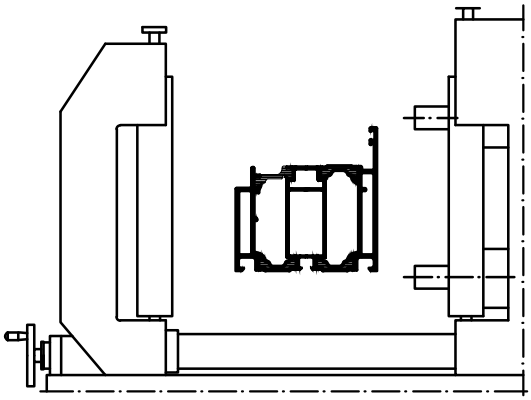

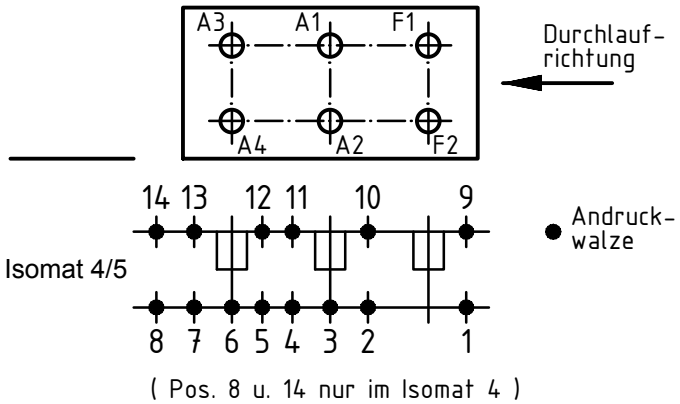

	Stck. Qty.	Art.-Nr. Art.-No. für Isomat 5	Art.-Nr. Art.-No. für Isomat 4	Bestückungsfolge (v. innen nach außen) Assembly sequence (inside to outside)
A1	1	264134	264134	
A2	1	289613	289613	
A3	1	264135	264134	
A4	1	289614	289613	
F1	1	289569		R1/F1
F2	1	289600		

	Stck. Qty.	Art.-Nr. Zubehör Art.-No. Accessories
R1	1	280749 (7.0 mm)

		Zulässige Abweichung Permissable tolerance	Oberflächenabwicklung Circumference	
			mech. polished	–
			uml. total	
Paßmaße Close tol.	Abmaße Std. tolerance			

Original / Änderung Revision / Version	0403	Datum Date	Name
Name		09.03.2020	
Hinweistext hinzu gefügt	gez. drawn	Finkemeyer, C.	
	gepr. checked	Winkler, A.	
	ges. seen	Nienhüser, R.	

SCHÜCO

VP PU | Info-Plan:
Maßstab Scale 1 : 1 | Gewicht Weight
Werkstoff Material

Benennung Title
Rollenplan
Isomat 4/5
Schüco AD UP 75

Zeichn.-Nr. Drawing No. 507150 RP 1000

EDV erstellt Ohne Unterschrift gültig generated by EDP valid without signature | Ersatz für Replacement for

Technical data subject to change. © Schüco International KG, Bielefeld, Germany. All Rights Reserved.
Technische Änderungen vorbehalten. © Schüco International KG, Bielefeld, Germany. Alle Rechte vorbehalten.