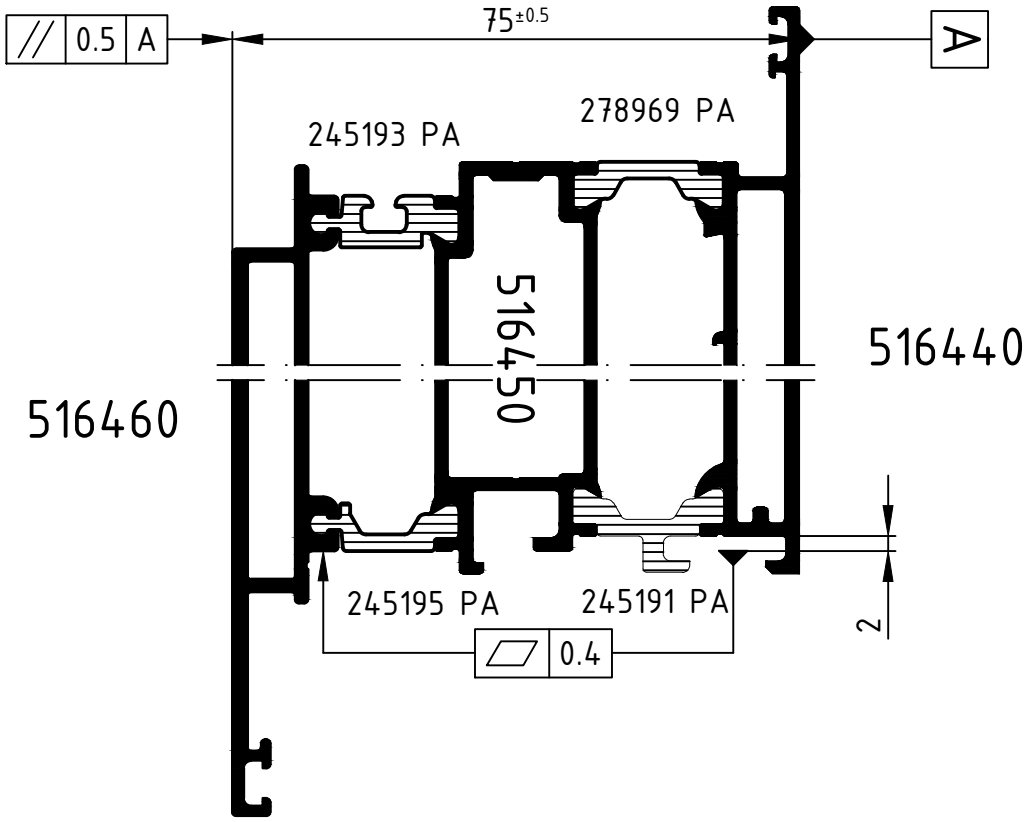

Achtung: Das Rollergebnis ist nach dem Verbund des Profiles anhand der Prüfmaße im Rollenplan
Attention: zu kontrollieren! Beachten Sie bitte auch die technischen Hinweise in den aktuellen Richtlinien.

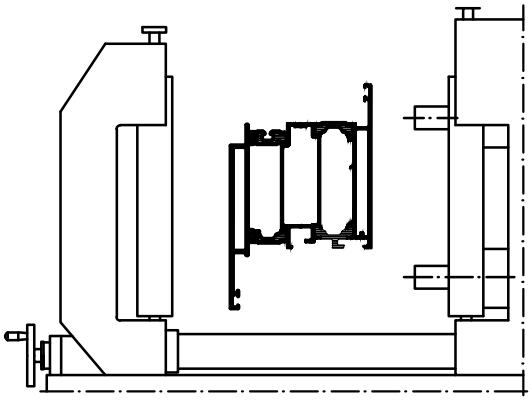

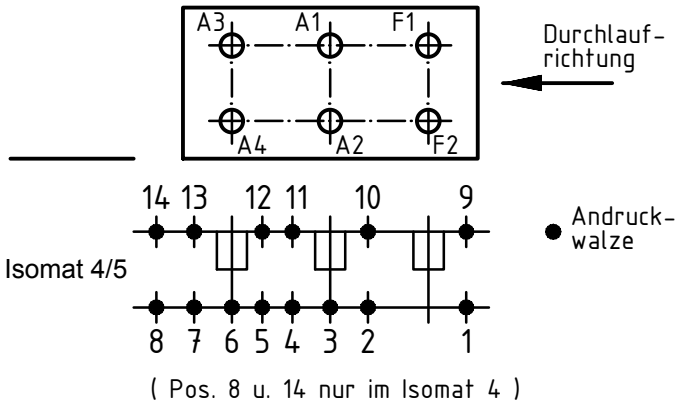

	Stck. Qty.	Art.-Nr. Art.-No. für Isomat 5	Art.-Nr. Art.-No. für Isomat 4	Bestückungsfolge (v. innen nach außen) Assembly sequence (inside to outside)
A1	1	289563	289563	R1/A1
A2	1	264156	264156	R2/A2
A3	1	264313	264313	R1/A3
A4	1	264312	264312	R2/A4
F1	1	289569		R1/F1
F2	1	264155		R2/F2

	Stck. Qty.	Art.-Nr. Zubehör Art.-No. Accessories
R1	3	280749 (7.0 mm)
R2	3	296449 (2.0 mm)

		Zulässige Abweichung Permissable tolerance	Oberflächenabwicklung Circumference	
			mech. polished	–
			uml. total	
Paßmaße Close tol.	Abmaße Std. tolerance			

Original / Änderung Revision / Version	0302	Datum Date	Name
Name		04.02.2021	
Artikel Nr. M-Schale geändert	gez. drawn		Winkler
	gepr. checked		Finkemeyer, C.
	ges. seen		Nienhüser, R.

SCHÜCO

VP PU	Info-Plan:
Maßstab Scale 1 : 1	Gewicht Weight
Werkstoff Material	
Benennung Title	Rollenplan Isomat 4/5 Schüco AD UP 75
Zeichn.-Nr. Drawing No.	507940 RP 1000
EDV erstellt Ohne Unterschrift gültig generated by EDP valid without signature	Ersatz für Replacement for

Technical data subject to change. © Schüco International KG, Bielefeld, Germany. All Rights Reserved.
Technische Änderungen vorbehalten. © Schüco International KG, Bielefeld, Germany. Alle Rechte vorbehalten.