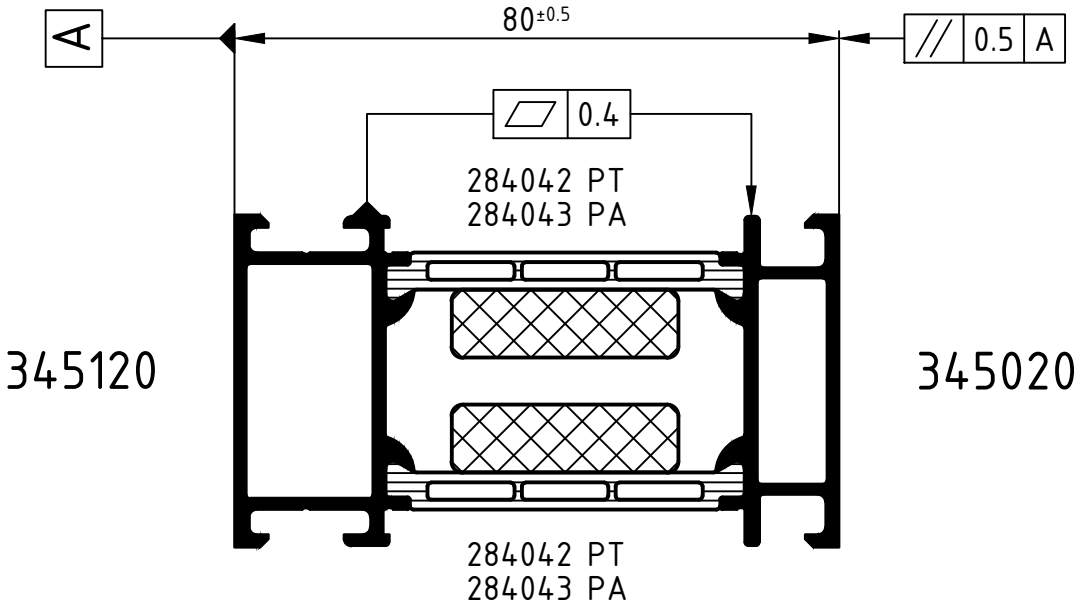

Achtung:
Attention:
Das Rollergebnis ist nach dem Verbund des Profiles anhand der Prüfmaße im Rollenplan zu kontrollieren! Beachten Sie bitte auch die technischen Prüfhinweise im aktuellen Rollenhandbuch. Eine Pulverbeschichtung bzw. Eloxierung ist nach dem Verrollen auch mit PA-Stegen nicht möglich!

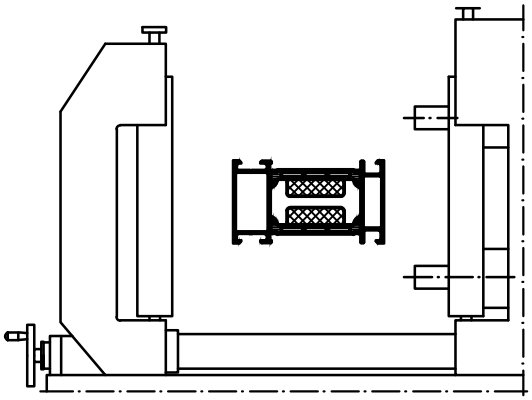

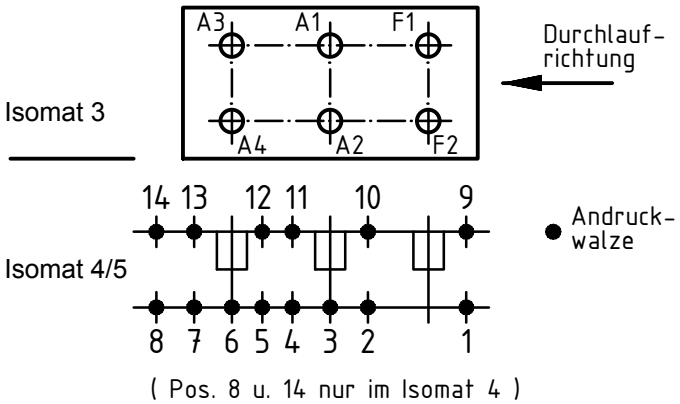

	Stck. Qty.	Art.-Nr. Art.-No. für Isomat 3/5	Art.-Nr. Art.-No. für Isomat 4	Bestückungsfolge (v. innen nach außen) Assembly sequence (inside to outside)
A1	1	282631 B	282631 B	R1/A1
A2	1	282631 B	282631 B	R1/A2
A3	1	282632 B	282631 B	R1/A3
A4	1	282632 B	282631 B	R1/A4
F1	1	282633 B		R1/F1
F2	1	282633 B		R1/F2

	Stck. Qty.	Art.-Nr. Zubehör Art.-No. Accessories
R1	6	283219 (12.5/39mm)

Zulässige Abweichung Permissable tolerance		Oberflächenabwicklung Circumference	
		mech. polished	–
		uml. total	
Paßmaße Close tol.	Abmaße Std. tolerance		

Original / Änderung Revision / Version	0100	Datum Date	Name
Name		08.08.2019	
	gez. drawn		Winkler, A.
	gepr. checked		Finkemeyer, C.
	ges. seen		Nienhüser, R.

SCHÜCO

VP PU	Info-Plan:
Maßstab Scale 1 : 1	Gewicht Weight
Werkstoff Material	
Benennung Title	Rollenplan Isomat 3/4/5 Schüco AWS 80 AWE IsoModul
Zeichn.-Nr. Drawing No.	517820 RP 1000
EDV erstellt Ohne Unterschrift gültig generated by EDP valid without signature	Ersatz für Replacement for

Technical data subject to change. © Schüco International KG, Bielefeld, Germany. All Rights Reserved.
Technische Änderungen vorbehalten. © Schüco International KG, Bielefeld, Germany. Alle Rechte vorbehalten.