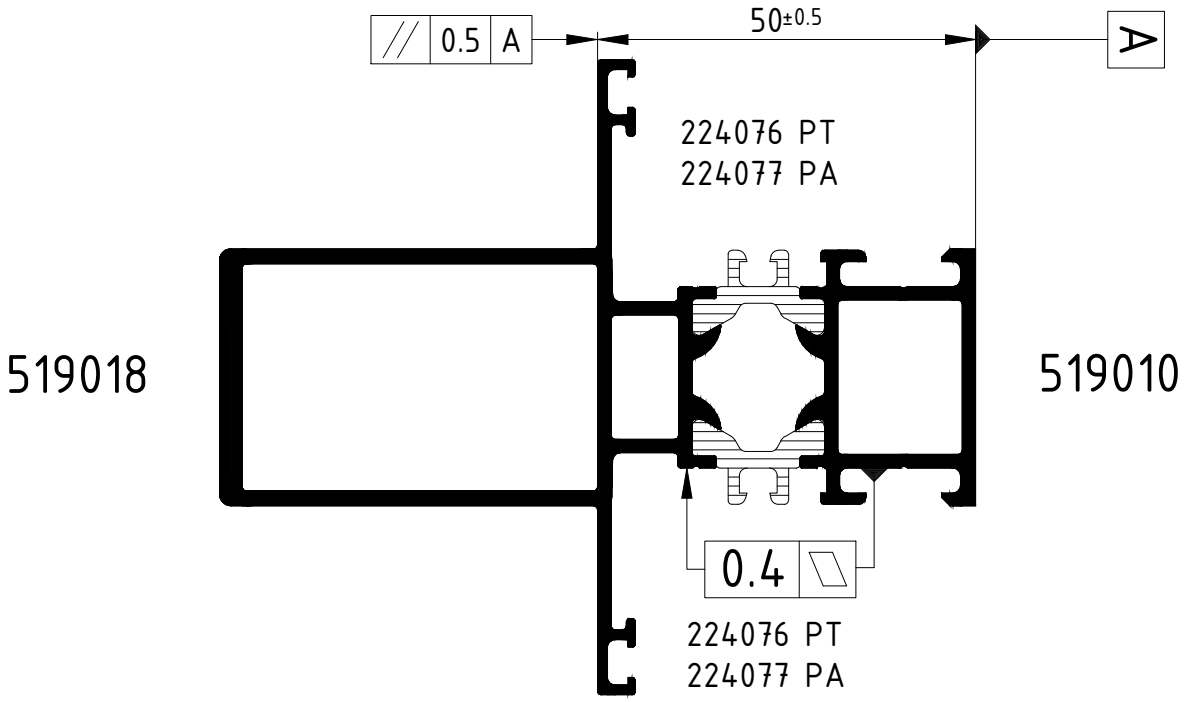

Achtung: Das Rollergebnis ist nach dem Verbund des Profiles anhand der Prüfmaße im Rollenplan
Attention: zu kontrollieren! Beachten Sie bitte auch die technischen Prüfhinweise im aktuellen Rollenhandbuch.

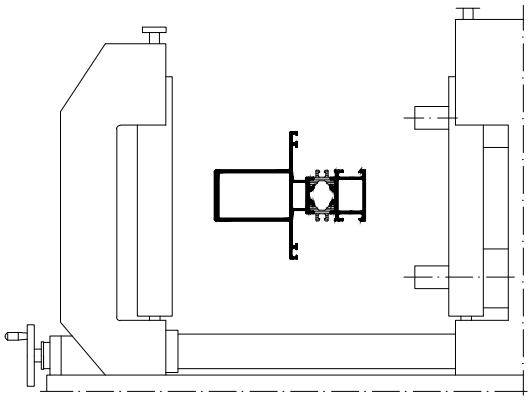

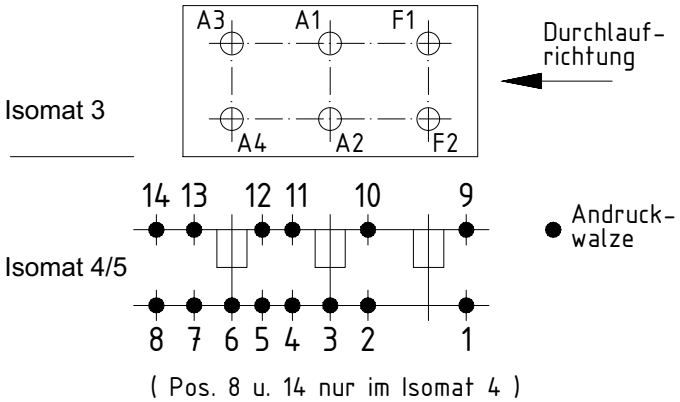

	Stck. Qty.	Art.-Nr. Art.-No. für Isomat 3/5	Art.-Nr. Art.-No. für Isomat 4	Bestückungsfolge (v. innen nach außen) Assembly sequence (inside to outside)
A1	1	280693 B	280693 B	R1/A1/R2/R3
A2	1	280693 B	280693 B	R1/A2/R2/R3
A3	1	280694 B	280693 B	R1/A3/R2/R3
A4	1	280694 B	280693 B	R1/A4/R2/R3
F1	1	280692 B		R1/F1/R2/R4
F2	1	280692 B		R1/F2/R2/R4

	Stck. Qty.	Art.-Nr. Zubehör Art.-No. Accessories
R1	6	282821 (20.0 mm)
R2	6	296210 (10.0 mm)
R3	4	296448 (8.0 mm)
R4	2	296209 (6.5 mm)

Zulässige Abweichung Permissable tolerance	Oberflächenabwicklung Circumference	VP PU	Info-Plan:
	mech. polished –	Maßstab Scale 1 : 1	Gewicht Weight
	uml. total		
Paßmaße Close tol. / Abmaße Std. tolerance		Werkstoff Material	
Original / Änderung Revision / Version 0100	Datum Date / Name	Benennung Title	Roller plan Isomat 3/4/5
Name	19.12.2018		
	gez. drawn: Finkemeyer, C.	Schüco AWS 50	IsoModul
	gepr. checked: Winkler, A.		
	ges. seen: Nienhüser, R.	Zeichn.-Nr. Drawing No.	519173 RP 1000
SCHÜCO		EDV erstellt Ohne Unterschrift gültig generated by EDP valid without signature	Ersatz für Replacement for

Technical data subject to change. © Schüco International KG, Bielefeld, Germany. All Rights Reserved.
Technische Änderungen vorbehalten. © Schüco International KG, Bielefeld, Germany. Alle Rechte vorbehalten.