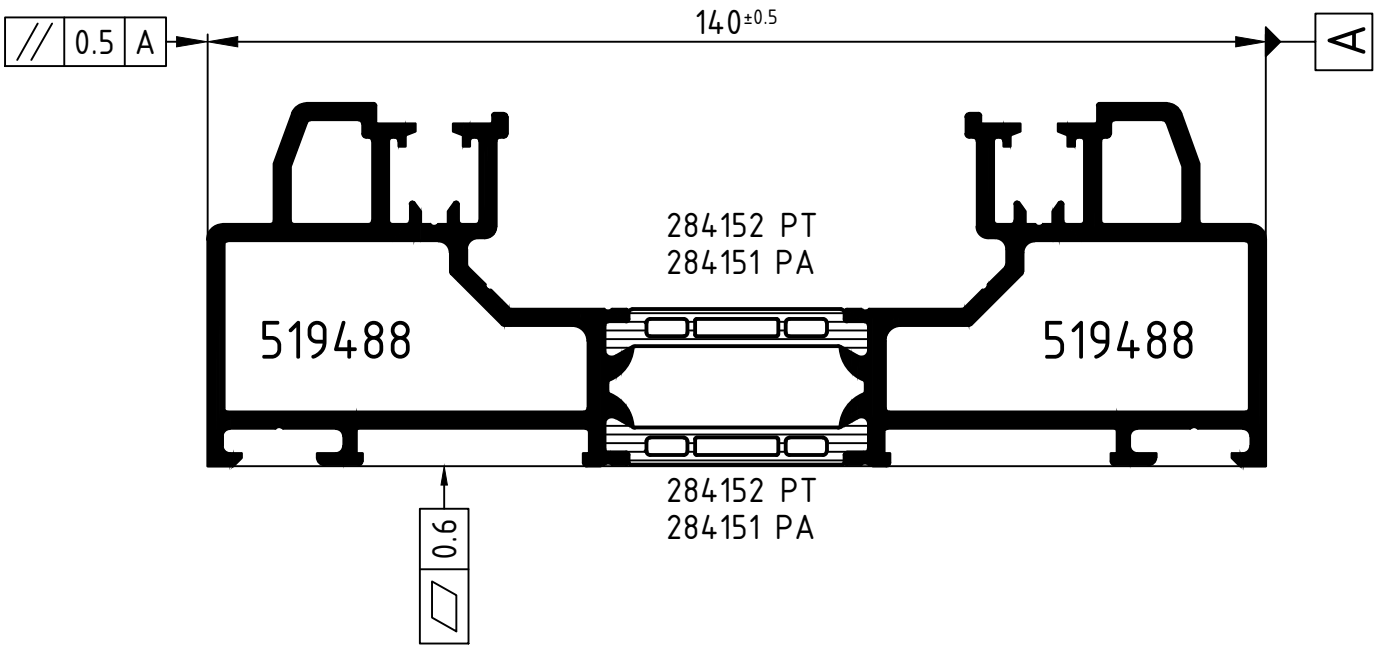


Achtung: / Attention: The result of the rolling process has to be checked on the basis of the reference dimensions in this roller plan. Please note the examination advices of the current roller manual

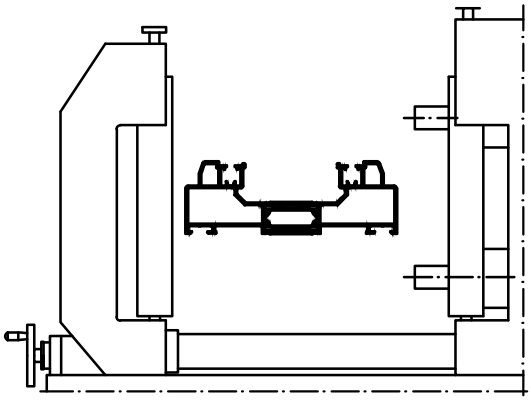

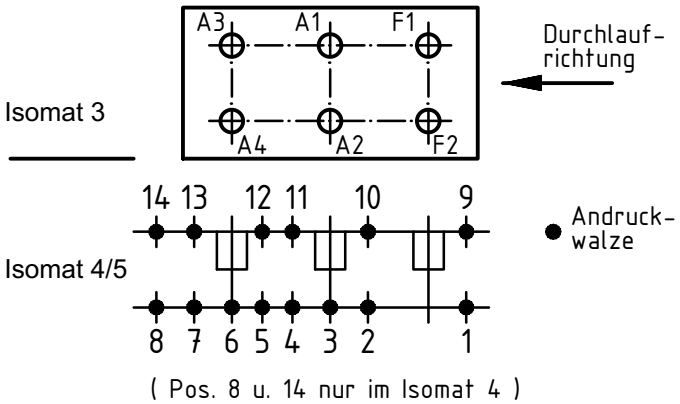


| | Stck. Qty. | Art.-Nr. Art.-No. für Isomat 3/5 | Art.-Nr. Art.-No. für Isomat 4 | Bestückungsfolge (v. innen nach außen) Assembly sequence (inside to outside) |
|---|---|---|---|---|
| A1 | 1 | 282615 A | 282615 A | R1/R2/A1 |
| A2 | 1 | 282615 A | 282615 A | R1/R2/A2 |
| A3 | 1 | 282616 A | 282615 A | R1/R2/A3 |
| A4 | 1 | 282616 A | 282615 A | R1/R2/A4 |
| F1 | 1 | 282617 A | | R1/R2/F1 |
| F2 | 1 | 282617 A | | R1/R2/F2 |

| | Stck. Qty. | Art.-Nr. Zubehör Art.-No. Accessories |
|---|---|---|
| R1 | 6 | 282821 (20.0 mm) |
| R2 | 6 | 280752 (Adapter) |

| | | | |
|---|---|---|---|
| Zulässige Abweichung Permissable tolerance | | Oberflächenabwicklung Circumference | |
| | | mech. polished | — |
| | | uml. total | |
| Paßmaße Close tol. | Abmaße Std. tolerance | | |
| Original / Änderung Revision / Version | 0100 | Datum Date | Name |
| Name | | 25.01.2019 | |
| | gez. drawn | Finkemeyer, C. | |
| | gepr. checked | Winkler, A. | |
| | ges. seen | Nienhüser, R. | |

VP PU

Info-Plan:

Maßstab Scale 1 : 1

Gewicht Weight

Werkstoff Material

Benennung Title

# Roller plan

Isomat 3/4/5

Schüco ASE 60

SCHÜCO

Zeichn.-Nr. Drawing No. 519653 RP 1000

EDV erstellt Ohne Unterschrift gültig generated by EDP valid without signature

Ersatz für Replacement for

Technical data subject to change. © Schüco International KG, Bielefeld, Germany. All Rights Reserved.
Technische Änderungen vorbehalten. © Schüco International KG, Bielefeld, Germany. Alle Rechte vorbehalten.