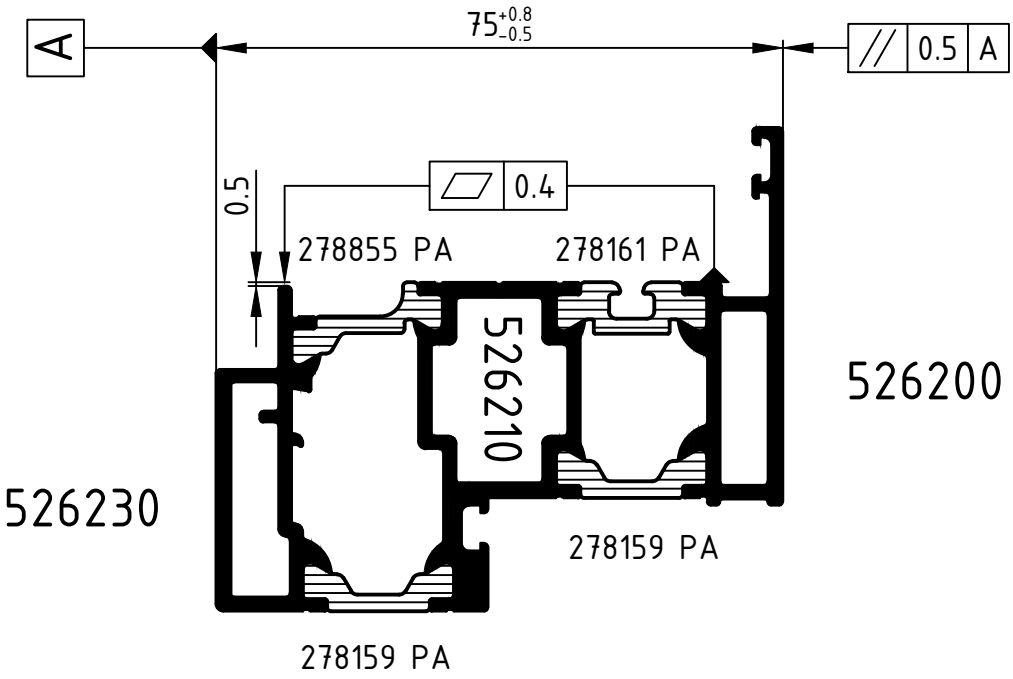

Gegebenenfalls in 2 Durchgängen rollen!

Achtung: Das Rollergebnis ist nach dem Verbund des Profiles anhand der Prüfmaße im Rollenplan
Attention: zu kontrollieren! Beachten Sie bitte auch die technischen Prüfhinweise im aktuellen Rollenhandbuch.

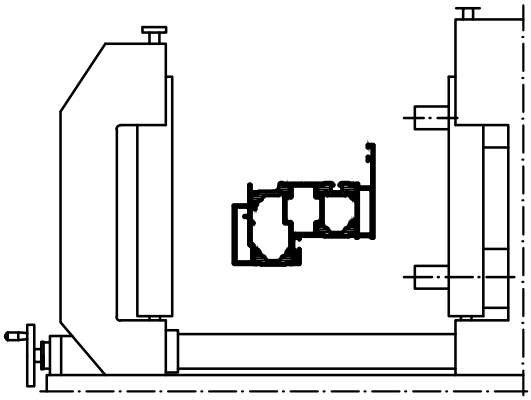

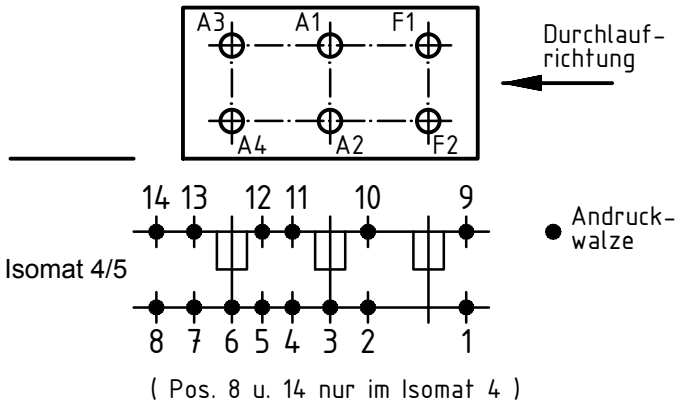

	Stck. Qty.	Art.-Nr. Art.-No. für Isomat 5	Art.-Nr. Art.-No. für Isomat 4	Bestückungsfolge (v. innen nach außen) Assembly sequence (inside to outside)
A1	1	264134	264134	
A2	1	264191 B	264191 B	R2/R3/A2
A3	1	264135	264134	
A4	1	264192 B	264191 B	R2/R3/A4
F1	1	289569		R1/F1
F2	1	264190 B		R2/R3/F2

	Stck. Qty.	Art.-Nr. Zubehör Art.-No. Accessories
R1	1	280749 (7.0 mm)
R2	3	280753 (15.0 mm)
R3	3	296505 (1.2 mm)

Zulässige Abweichung Permissable tolerance		Oberflächenabwicklung Circumference	
		mech. polished	–
		uml. total	
Paßmaße Close tol.	Abmaße Std. tolerance		

Original / Änderung Revision / Version	0201	Datum Date	Name
Name		06.03.2020	
Hinweistext hinzu gefügt	gez. drawn	Finkemeyer, C.	
	gepr. checked	Winkler, A.	
	ges. seen	Nienhüser, R.	

VP PU | Info-Plan:
Maßstab Scale 1 : 1 | Gewicht Weight
Werkstoff Material
Benennung Title: Rollenplan
Isomat 4/5

SCHÜCO

Zeichn.-Nr. Drawing No. 522700 RP 1000

EDV erstellt Ohne Unterschrift gültig generated by EDP valid without signature | Ersatz für Replacement for

Technical data subject to change. © Schüco International KG, Bielefeld, Germany. All Rights Reserved.
Technische Änderungen vorbehalten. © Schüco International KG, Bielefeld, Germany. Alle Rechte vorbehalten.