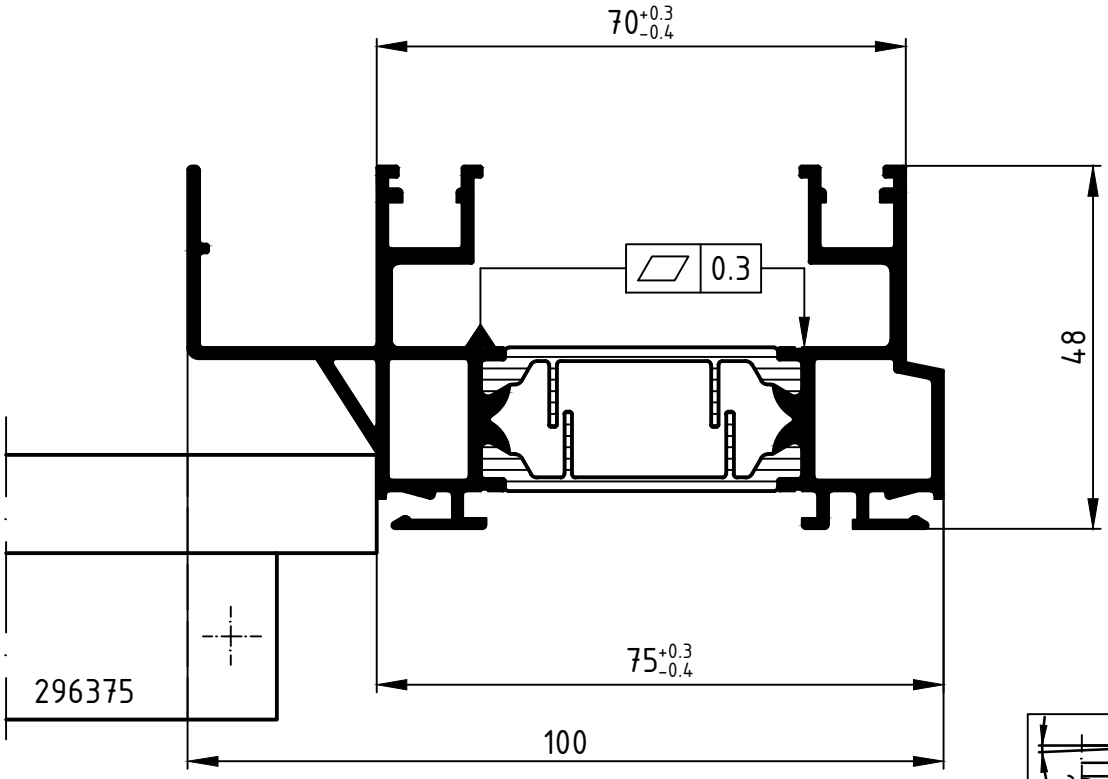

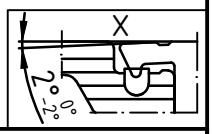

Attention : Le résultat du procédé de sertissage doit être vérifié sur la base des dimensions de référence dans ce plan de rouleaux. Veuillez noter les conseils de vérification dans le manuel actuel de rouleaux.

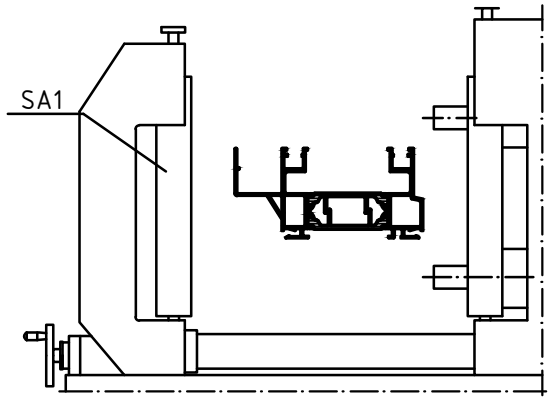

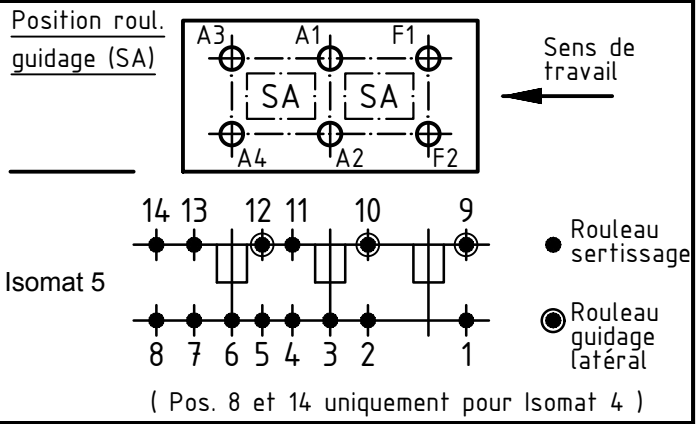

	Qté Qty.	Art. N° Art.-No. für Isomat 5	Art. N° Art.-No.	Disposition (de l'intérieur vers l'extérieur) Assembly sequence (inside to outside)
A1	1	282590 B		R1/R2/A1
A2	1	282590 B		R1/R2/A2
A3	1	282591 B		R1/R2/A3
A4	1	282591 B		R1/R2/A4
F1	1	282592 B		R1/R2/F1
F2	1	282592 B		R1/R2/F2

	Qté Qty.	Art. N° Accessoires Art.-No. Accessories
R1	6	296211 (15.7 mm)
R2	6	299293 (3.0 mm)
SA1	3	296375

Tolérance admissible Permissable tolerance		Périmètres Circumference	
		à polir polished	–
		total total	
Tolér. limite Close tol.	Tolér. standard Std. tolerance		

Original / Modification Revision / Version	0100	Date Date	Nom
Nom		07.09.2021	
	Dessiné drawn	Duranceau, G.	
	Vérifié checked	Si-Tahar, F.	
	Vue seen	Bourreau, P.	

SCHÜCO

VP PU	Info-Plan:
Echelle Scale 1 : 1	Poids Weight g/m
Matière Material	
Désignation Title	Plan des rouleaux Isomat 5 Schüco ASS 41 SC Dormant
Plan N° Drawing No.	540120 RP 0000
Réalisé par informatique Valable sans signature generated by EDP valid without signature	Remplace le Replacement for

Nous nous réservons expressément la propriété de l'ensemble des articles et systèmes présentés sur nos plans. Ceux-ci ne doivent être ni partiellement, ni totalement reproduits sans notre autorisation écrite.
Nos articles et systèmes sont soumis à la loi des brevets. Nous nous réservons la possibilité de modifier sans préavis nos profilés, accessoires, ferrures et machines au niveau des caractéristiques, définitions, photographies et équipements dans le but d'améliorations techniques ou esthétiques. Lire attentivement nos conditions techniques de livraisons.