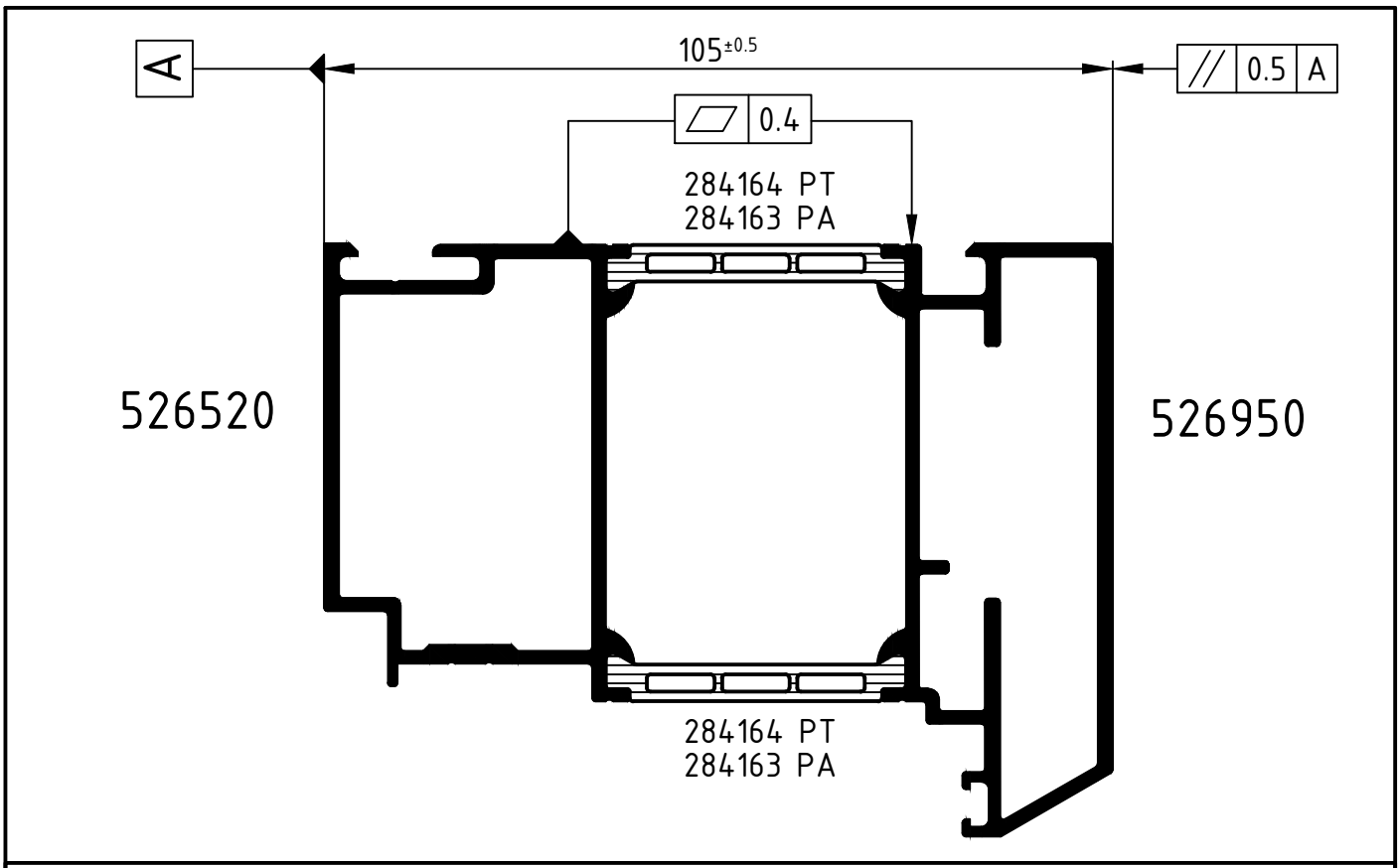

Achtung:
Attention:
Das Rollergebnis ist nach dem Verbund des Profiles anhand der Prüfmaße im Rollenplan zu kontrollieren! Beachten Sie bitte auch die technischen Hinweise in den aktuellen Richtlinien. Eine Pulverbeschichtung bzw. Eloxierung ist nach dem Verrollen auch mit PA-Stegen nicht möglich!

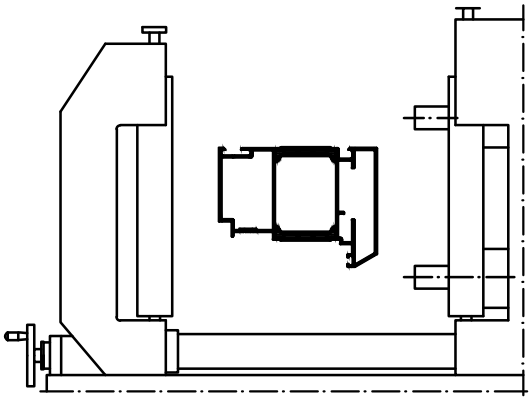

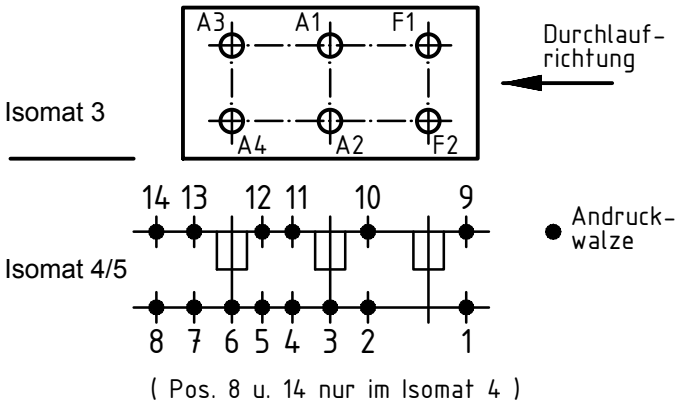

	Stck. Qty.	Art.-Nr. Art.-No. für Isomat 3/5	Art.-Nr. Art.-No. für Isomat 4	Bestückungsfolge (v. innen nach außen) Assembly sequence (inside to outside)
A1	1	282657 A	282657 A	R1/R2/A1
A2	1	282657 A	282657 A	R1/R2/A2
A3	1	282658 A	282657 A	R1/R2/A3
A4	1	282658 A	282657 A	R1/R2/A4
F1	1	282660 A		R1/R2/F1
F2	1	282660 A		R1/R2/F2

	Stck. Qty.	Art.-Nr. Zubehör Art.-No. Accessories
R1	6	280743 (5.0 mm)
R2	6	280750 (Adapter)

Zulässige Abweichung Permissable tolerance	Oberflächenabwicklung Circumference	VP PU	Info-Plan:
	mech. polished –	Maßstab Scale 1 : 1	Gewicht Weight
	uml. total		
Paßmaße Close tol. / Abmaße Std. tolerance		Werkstoff Material	
Original / Änderung Revision / Version 0100	Datum Date / Name	Benennung Title	Rollenplan
Name	02.10.2020		Isomat 3/4/5
	gez. drawn: Winkler	ADS OEM Atris 105	IsoModul
	gepr. checked: Finkemeyer, C.	Zeichn.-Nr. Drawing No.	541190 RP 1000
	ges. seen: Nienhüser, R.	EDV erstellt Ohne Unterschrift gültig generated by EDP valid without signature	Ersatz für Replacement for

SCHÜCO

Technical data subject to change. © Schüco International KG, Bielefeld, Germany. All Rights Reserved.
Technische Änderungen vorbehalten. © Schüco International KG, Bielefeld, Germany. Alle Rechte vorbehalten.