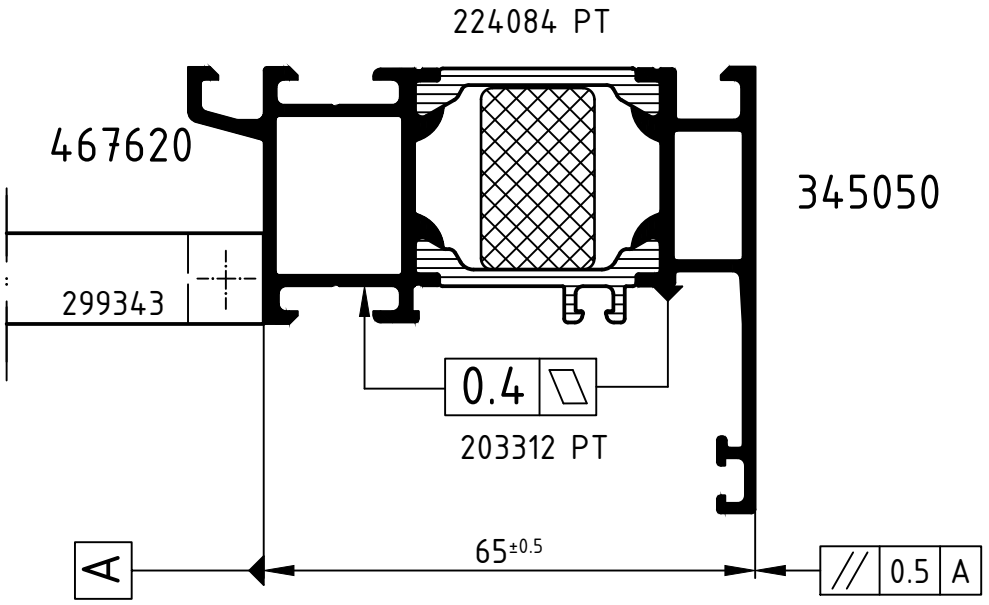


Achtung: Das Rollergebnis ist nach dem Verbund des Profiles anhand der Prüfmaße im Rollenplan
Attention: zu kontrollieren! Beachten Sie bitte auch die technischen Hinweise in den aktuellen Richtlinien.
Eine Pulverbeschichtung bzw. Eloxierung ist nach dem Verrollen auch mit PA-Stegen nicht möglich!

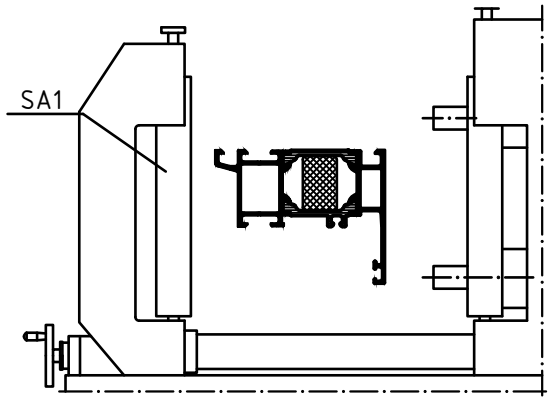


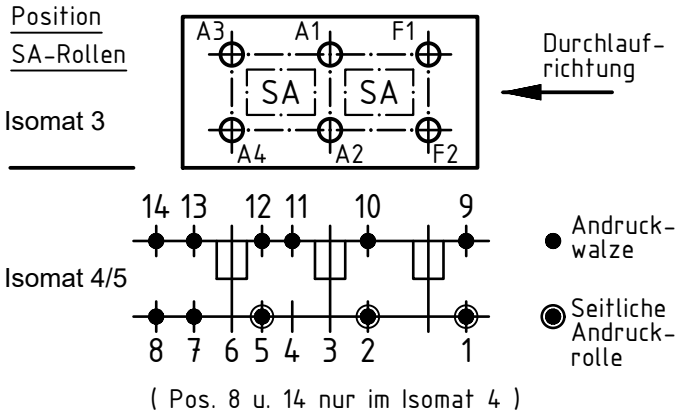


| | Stck. Qty. | Art.-Nr. Art.-No. für Isomat 3/5 | Art.-Nr. Art.-No. für Isomat 4 | Bestückungsfolge (v. innen nach außen) Assembly sequence (inside to outside) |
|---|---|---|---|---|
| A1 | 1 | 280702 B | 280702 B | R1/A1/R2 |
| A2 | 1 | 280702 B | 280702 B | R1/A2/R2 |
| A3 | 1 | 280703 B | 280702 B | R1/A3/R2 |
| A4 | 1 | 280703 B | 280702 B | R1/A4/R2 |
| F1 | 1 | 280701 B | | R1/F1/R2 |
| F2 | 1 | 280701 B | | R1/F2/R2 |

| | Stck. Qty. | Art.-Nr. Zubehör Art.-No. Accessories |
|---|---|---|
| R1 | 6 | 283219 (12.5/39mm) |
| R2 | 6 | 296210 (10.0 mm) |
| SA1 | 3 | 299343* |
| | | *Isomat 3: 2 |

| | | | | |
|---|---|---|---|---|
| | | Zulässige Abweichung Permissable tolerance | Oberflächenabwicklung Circumference | |
| | | | mech. polished | – |
| | | | uml. total | |
| Paßmaße Close tol. | Abmaße Std. tolerance | | | |
| Original / Änderung Revision / Version | 0100 | | Datum Date | Name |
| Name | | | 29.11.2021 | |
| | | gez. drawn | | Finkemeyer |
| | | gepr. checked | | Winkler, A. |
| | | ges. seen | | Nienhüser, R. |

VP PU | Info-Plan:
Maßstab Scale 1 : 1 | Gewicht Weight
Werkstoff Material
Benennung Title

# Rollenplan
Isomat 3/4/5
Schüco AWS 65.HI+ IsoModul

Zeichn.-Nr. Drawing No. 549520 RP 1000

EDV erstellt Ohne Unterschrift gültig generated by EDP valid without signature
Ersatz für Replacement for

SCHÜCO

Technical data subject to change. © Schüco International KG, Bielefeld, Germany. All Rights Reserved.
Technische Änderungen vorbehalten. © Schüco International KG, Bielefeld, Germany. Alle Rechte vorbehalten.