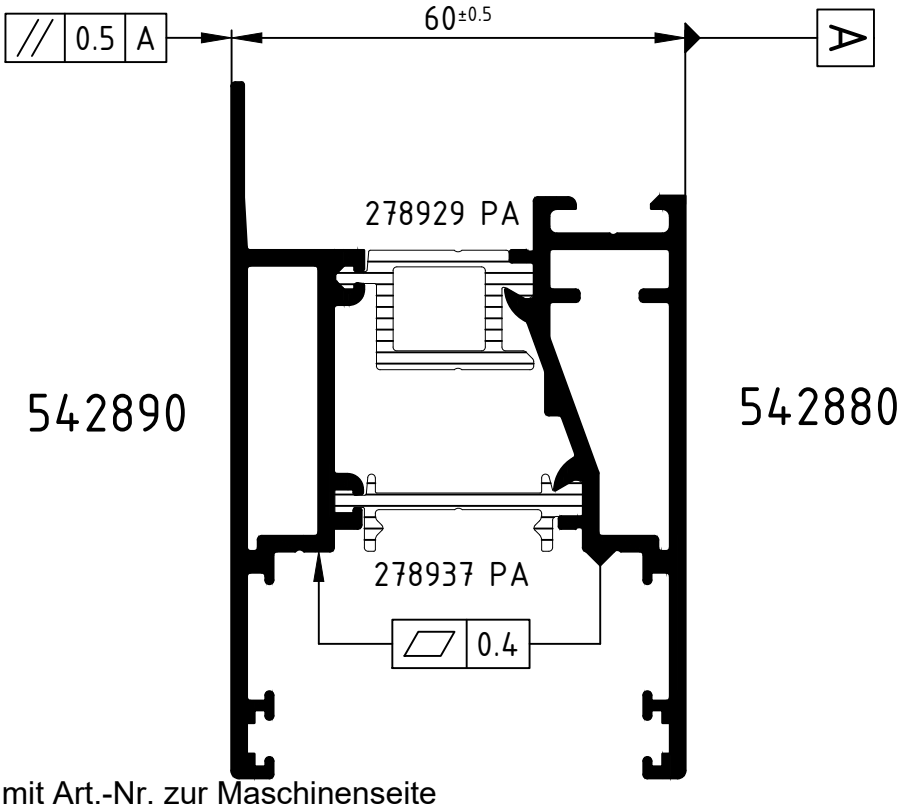

Andruckrollen mit Art.-Nr. zur Maschinenseite einbauen.

Achtung: Das Rollergebnis ist nach dem Verbund des Profiles anhand der Prüfmaße im Rollenplan
Attention: zu kontrollieren! Beachten Sie bitte auch die technischen Hinweise in den aktuellen Richtlinien.

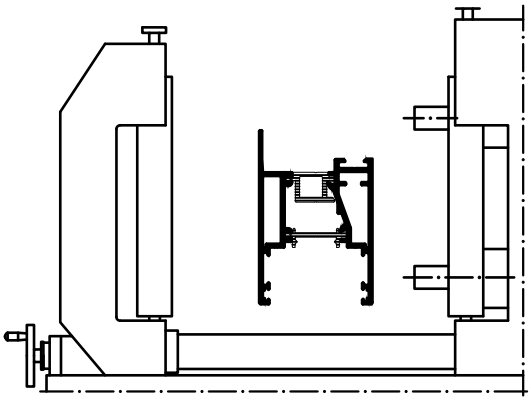

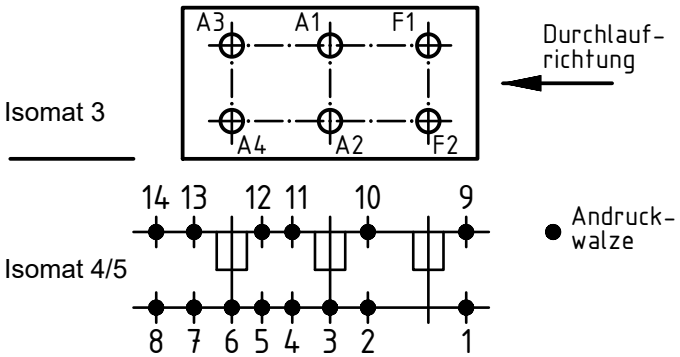

	Stck. Qty.	Art.-Nr. Art.-No. für Isomat 3/5	Art.-Nr. Art.-No. für Isomat 4	Bestückungsfolge (v. innen nach außen) Assembly sequence (inside to outside)
A1	1	282251	282251	R1/R2/A1
A2	1	282251	282251	R3/R4/A2
A3	1	282252	282251	R1/R2/A3
A4	1	282252	282251	R3/R4/A4
F1	1	289440		R3/R5/F1
F2	1	264058		

	Stck. Qty.	Art.-Nr. Zubehör Art.-No. Accessories
R1	2	296449 (2.0 mm)
R2	2	282821 (20.0 mm)
R3	3	296229 (5.5 mm)
R4	2	296210 (10.0 mm)
R5	1	280743 (5.0 mm)

Zulässige Abweichung Permissable tolerance	Oberflächenabwicklung Circumference	VP PU	Info-Plan:
	mech. polished —	Maßstab Scale 1 : 1	Gewicht Weight
	uml. total		
Paßmaße Close tol. / Abmaße Std. tolerance		Werkstoff Material	
Original / Änderung Revision / Version 0100	Datum Date / Name	Benennung Title	Rollenplan Isomat 3/4/5
Name	11.11.2021		
	gez. drawn: Finkemeyer		
	gepr. checked: Winkler, A.		
	ges. seen: Nienhüser, R.	Schüco ASE 60	
SCHÜCO		Zeichn.-Nr. Drawing No.	552230 RP 0000
		EDV erstellt Ohne Unterschrift gültig generated by EDP valid without signature	Ersatz für Replacement for

Technical data subject to change. © Schüco International KG, Bielefeld, Germany. All Rights Reserved.
Technische Änderungen vorbehalten. © Schüco International KG, Bielefeld, Germany. Alle Rechte vorbehalten.