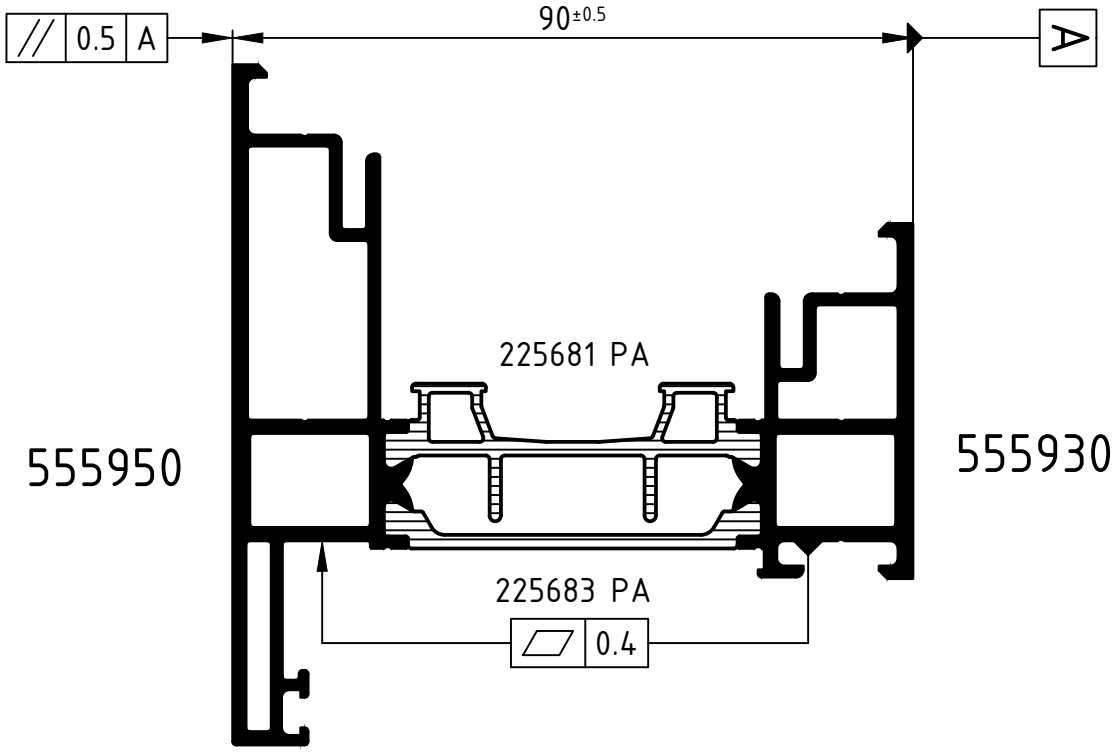

Achtung: Das Rollergebnis ist nach dem Verbund des Profiles anhand der Prüfmaße im Rollenplan
Attention: zu kontrollieren! Beachten Sie bitte auch die technischen Hinweise in den aktuellen Richtlinien.

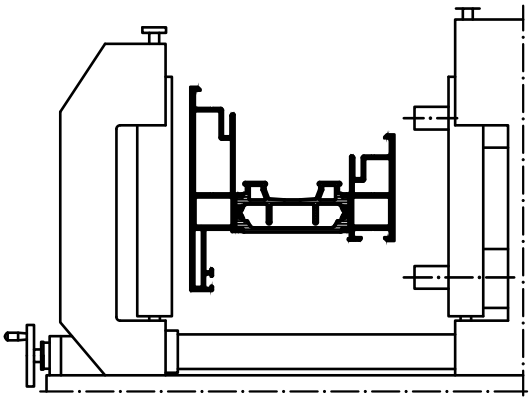

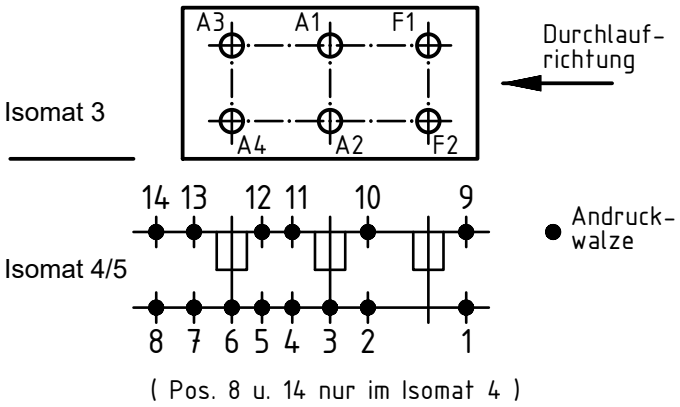

	Stck. Qty.	Art.-Nr. Art.-No. für Isomat 3/5	Art.-Nr. Art.-No. für Isomat 4	Bestückungsfolge (v. innen nach außen) Assembly sequence (inside to outside)
A1	1	283318 B	283318 B	R1/A1
A2	1	283318 B	283318 B	R1/A2
A3	1	283319 B	283318 B	R1/A3
A4	1	283319 B	283318 B	R1/A4
F1	1	283317 B		R1/F1
F2	1	283317 B		R1/F2

	Stck. Qty.	Art.-Nr. Zubehör Art.-No. Accessories
R1	6	282821 (20.0 mm)

Zulässige Abweichung Permissable tolerance		Oberflächenabwicklung Circumference	
		mech. polished	–
		uml. total	
Paßmaße Close tol.	Abmaße Std. tolerance		

Original / Änderung Revision / Version	0100	Datum Date	Name
Name		23.10.2023	
	gez. drawn		Winkler, A.
	gepr. checked		Finkemeyer, C.
	ges. seen		Nienhüser, R.

SCHÜCO

VP PU	Info-Plan:
Maßstab Scale 1 : 1	Gewicht Weight
Werkstoff Material	
Benennung Title	Rollenplan Isomat 3/4/5 Schüco AS FD 90.HI
Zeichn.-Nr. Drawing No.	552650 RP 1000
EDV erstellt Ohne Unterschrift gültig generated by EDP valid without signature	Ersatz für Replacement for

Technical data subject to change. © Schüco International KG, Bielefeld, Germany. All Rights Reserved.
Technische Änderungen vorbehalten. © Schüco International KG, Bielefeld, Germany. Alle Rechte vorbehalten.