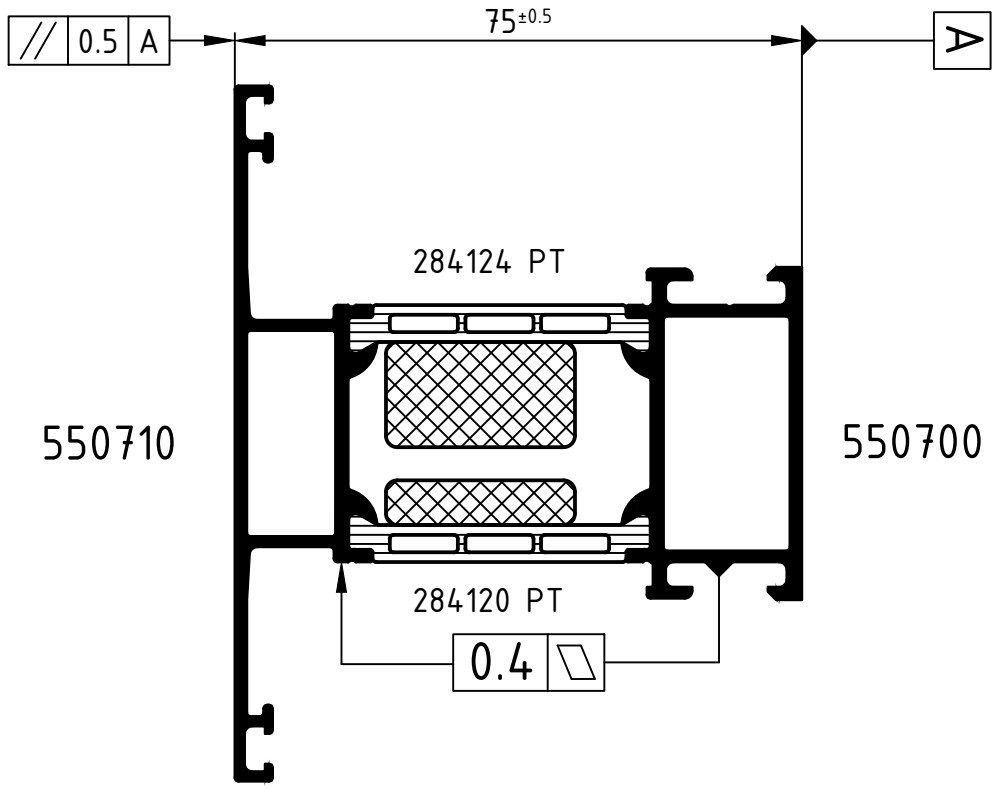

Achtung: Das Rollergebnis ist nach dem Verbund des Profiles anhand der Prüfmaße im Rollenplan
Attention: zu kontrollieren! Beachten Sie bitte auch die technischen Hinweise in den aktuellen Richtlinien.

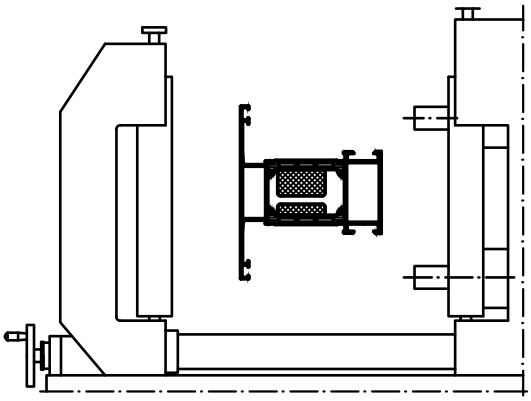

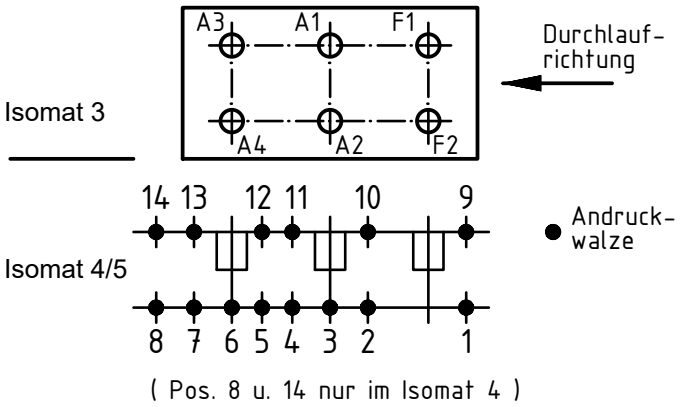

	Stck. Qty.	Art.-Nr. Art.-No. für Isomat 3/5	Art.-Nr. Art.-No. für Isomat 4	Bestückungsfolge (v. innen nach außen) Assembly sequence (inside to outside)
A1	1	282657 B	282657 B	R1/A1
A2	1	282657 B	282657 B	R1/A2
A3	1	282658 B	282657 B	R1/A3
A4	1	282658 B	282657 B	R1/A4
F1	1	282660 B		R1/F1
F2	1	282660 B		R1/F2

	Stck. Qty.	Art.-Nr. Zubehör Art.-No. Accessories
R1	6	282821 (20.0 mm)

Zulässige Abweichung Permissable tolerance		Oberflächenabwicklung Circumference	
		mech. polished	–
		uml. total	
Paßmaße Close tol.	Abmaße Std. tolerance		

Original / Änderung Revision / Version	0201	Datum Date	Name
Name		11.04.2024	
Artikelnr. Halbschalen korrigiert	gez. drawn	C. Finkemeyer	
	gepr. checked	Winkler, A.	
	ges. seen	Nienhüser, R.	

SCHÜCO

VP PU	Info-Plan:
Maßstab Scale 1 : 1	Gewicht Weight
Werkstoff Material	
Benennung Title	Rollenplan Isomat 3/4/5 Schüco ASE 60 LC IsoModul
Zeichn.-Nr. Drawing No.	577220 RP 1000
EDV erstellt Ohne Unterschrift gültig generated by EDP valid without signature	Ersatz für Replacement for

Technical data subject to change. © Schüco International KG, Bielefeld, Germany. All Rights Reserved.
Technische Änderungen vorbehalten. © Schüco International KG, Bielefeld, Germany. Alle Rechte vorbehalten.